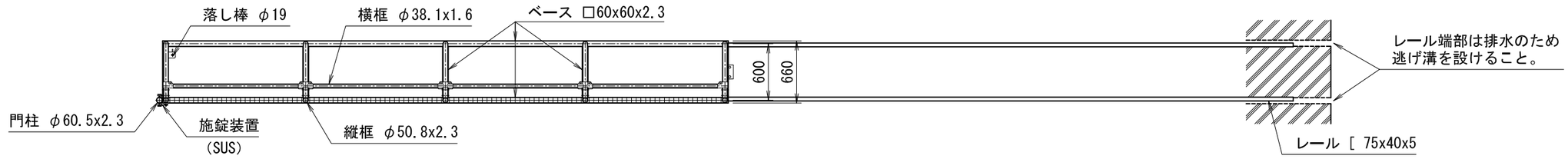

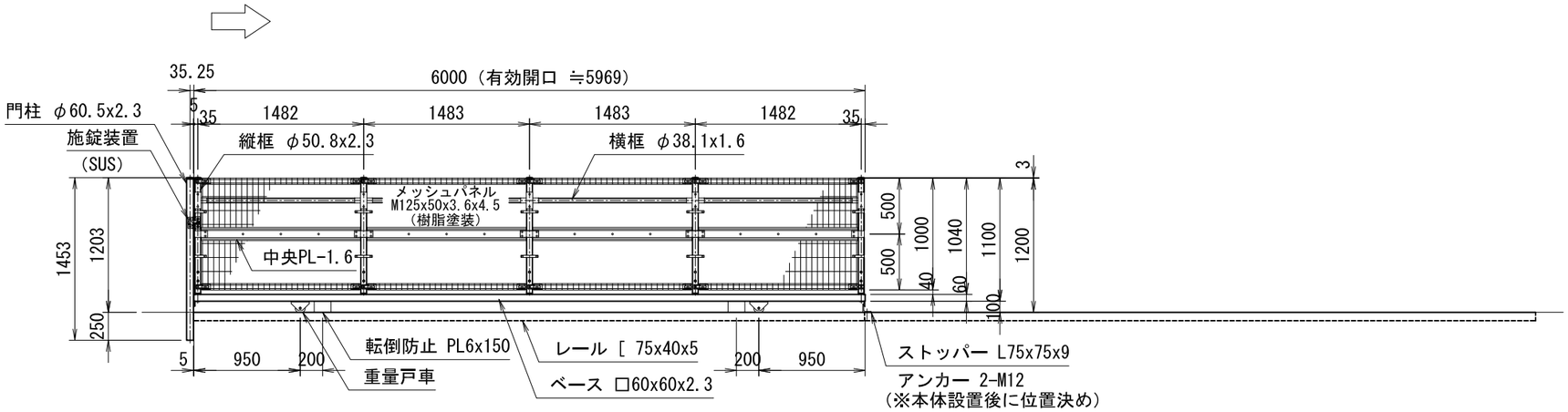

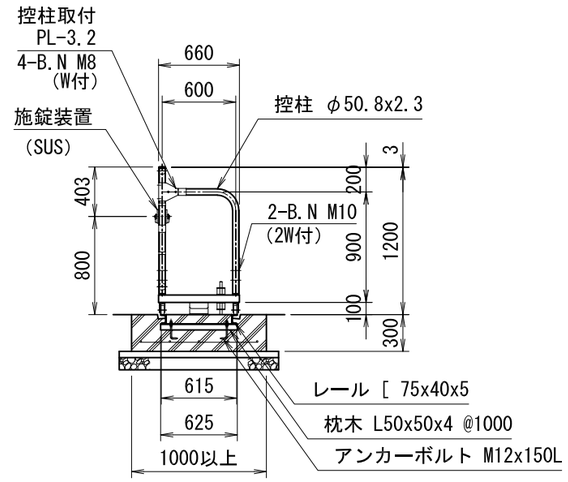

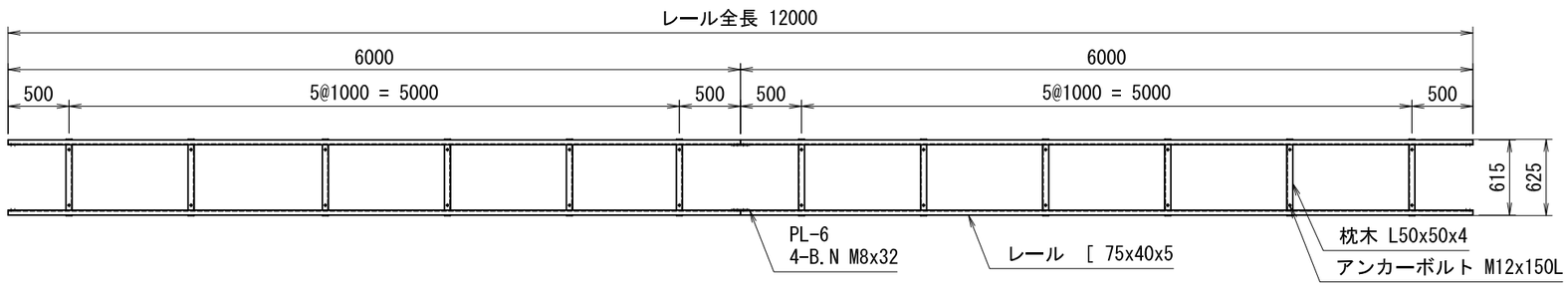

(仕様) ベース、控柱取付PL…溶融亜鉛めっき(HDZ40)＋ポリエステル樹脂静電粉体塗装
縦框、横框、控柱…亜鉛めっき(Z27)＋ポリエステル樹脂静電粉体塗装
メッシュパネル…3種亜鉛めっき(SWMGH-3)＋ポリエステル樹脂静電粉体塗装
継手類…亜鉛めっき(Z27)＋ポリエステル樹脂静電粉体塗装
ボルトおよびその他部品類…溶融亜鉛めっき＋樹脂塗装、および溶融亜鉛めっき
レール…錆止め1回塗布　アンカー…電気めっき　重量戸車…黒塗装　施錠装置…SUS

(設計条件) 風荷重：昭和57年改正 建築基準法・同施行令に基づく風圧力に準拠。
(注　　記) 1．基礎寸法および配筋図は参考です。
現地の地盤条件、通行車両等に合せて基礎計画してください。
2．戸車は特注でステンレスも対応できます。

型式	NER-SLG型 H1200xW6000 片引	No.	Nerslg6h12km
JFE 建材株式会社			

A3