番号	品　名	規格寸法	材　質	表面処理
1	主柱	φ60.5 x 3.2	STK400	亜鉛めっき(Z27) + ポリエステル樹脂静電粉体塗装
2	控柱	φ60.5 x 2.3	STK400	亜鉛めっき(Z27) + ポリエステル樹脂静電粉体塗装
3	メッシュパネル	芯線φ3.6 x φ4.5	SWMGH-3	3種亜鉛めっき + ポリエステル樹脂静電粉体塗装
4	柱継手	t=1.6	SGHC	亜鉛めっき(Z27) + ポリエステル樹脂静電粉体塗装
5	柱バンド	t=2.0	SGHC	亜鉛めっき(Z27) + ポリエステル樹脂静電粉体塗装

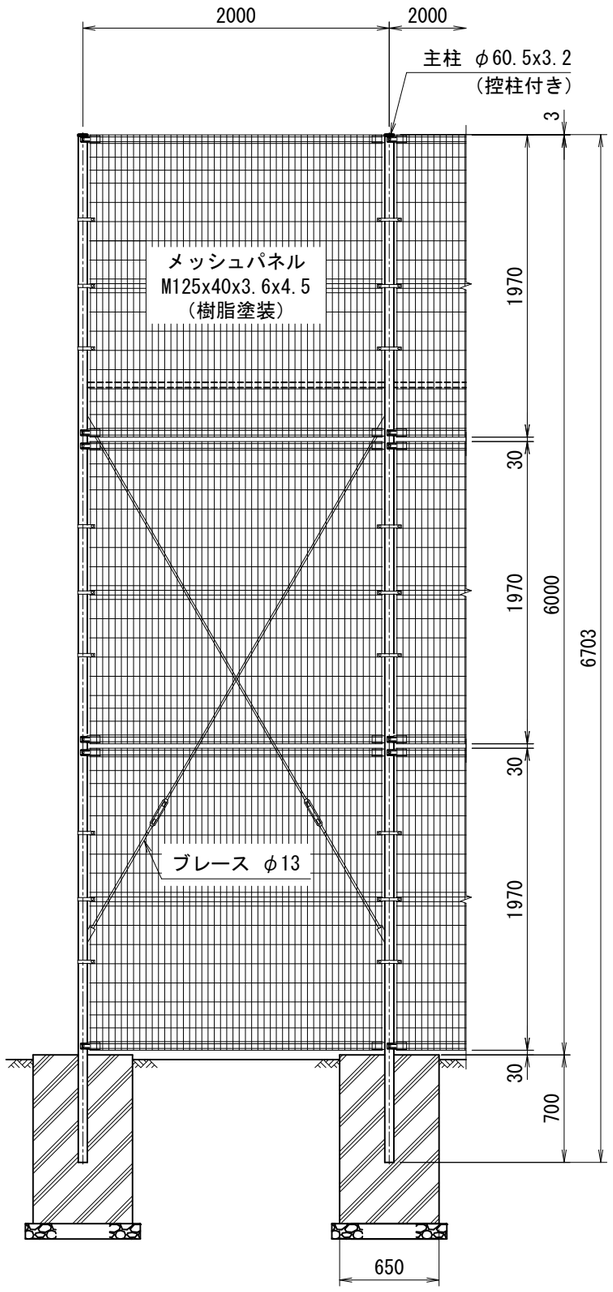

(注記) ブレースは端部スパン、隅部両サイドスパンに設置し、
中間部は隔本スパン毎 (1スパンおき) に設置とする。

正　面　図
(S=1／40)

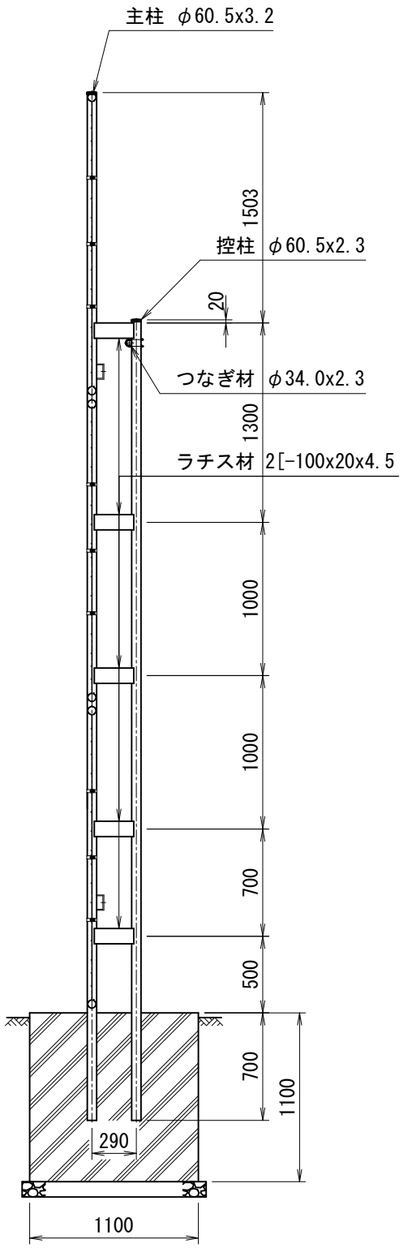

側　面　図
(S=1／40)

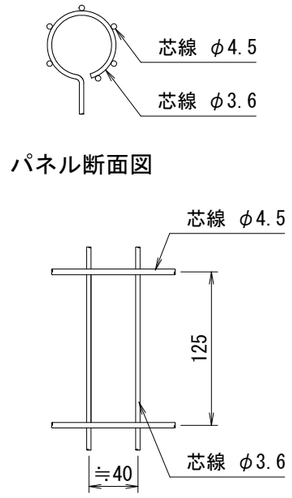

パネル断面図

パネル詳細図

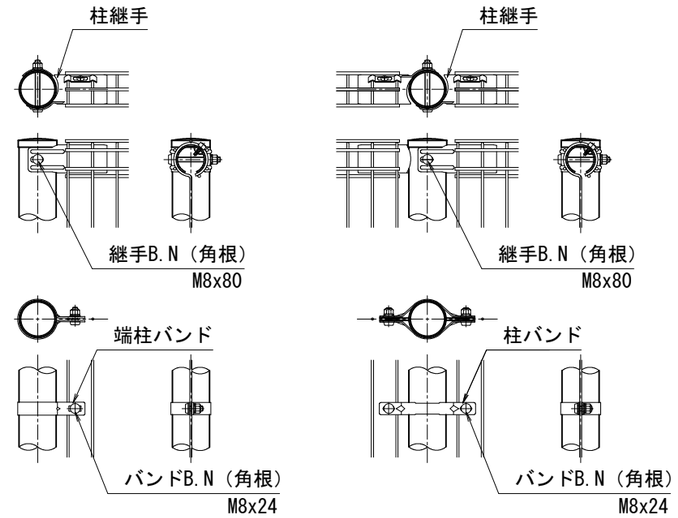

端柱部品取付詳細

主柱部品取付詳細

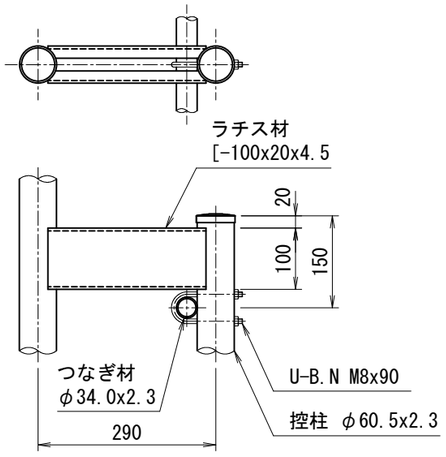

控柱・つなぎ材取付詳細

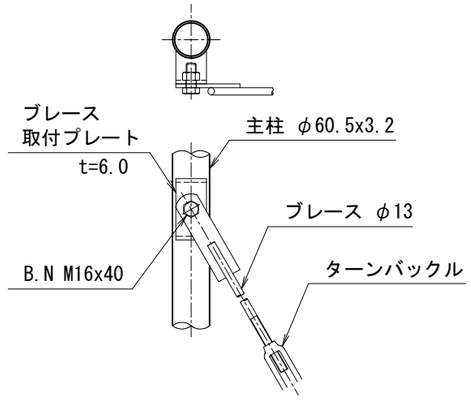

ブレース取付詳細

(設計条件) 風荷重：昭和57年改正 建築基準法・同施行令に基づく風圧力に準拠。
(基礎条件) 長期許容地耐力49kN/m²の場合。

型式	NER-A型 H6000 (40目)	No.	Nerah60k
JFE 建材株式会社			

A3